**111,05 Mi**

Media_Streams

**94,85 Mil**

Variancia_Streams (em trilhões)

**12,78 Mi**

Mediana_Streams

| key_name | Streams | Z_Streams | Outlier_Streams |
|---|---|---|---|
| A | | -1,80 | Normal |
| A | 2646318 | -0,35 | Normal |
| A | 3565894 | -0,35 | Normal |
| A | 3650519 | -0,70 | Normal |
| A | 4168243 | -0,35 | Normal |
| A | 4769896 | -0,69 | Normal |
| A | 7015418 | -0,68 | Normal |
| A | 8601658 | -0,67 | Normal |
| A | 13250799 | -0,64 | Normal |
| A | 14681630 | -0,31 | Normal |
| A | 15700871 | -0,31 | Normal |
| A | 19043699 | -1,19 | Normal |
| A | 33769038 | -0,25 | Normal |
| A | 56271938 | -0,36 | Normal |
| **Total** | | **-28,12** | |

**307,98 Mi**

Desvio_Streams

**0,50**

Media_Danceability

**314**

Total_Musicas

**0,68**

Media_Energy

**114,45 Mil**

Media_Tempo

**0,43**

Media_Valence

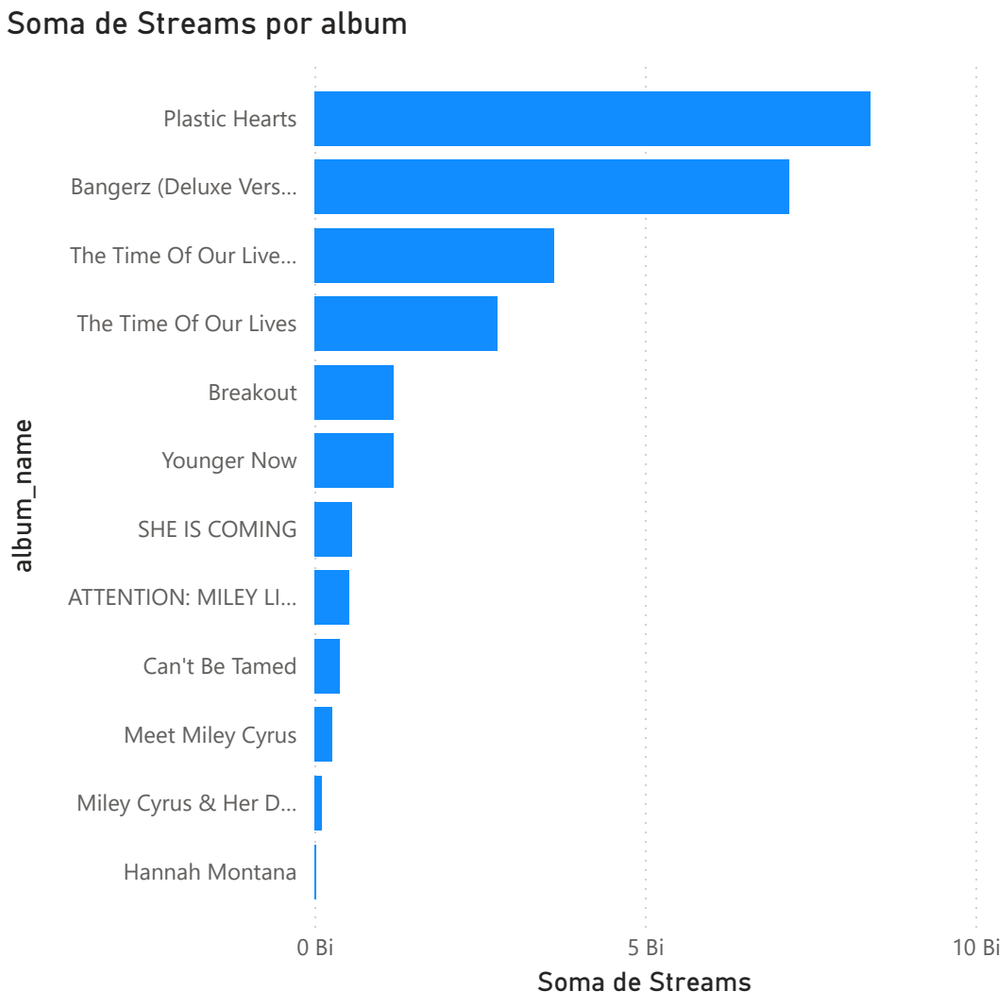
Soma de Streams por album
Plastic Hearts
Bangerz (Deluxe Vers...
The Time Of Our Live...
The Time Of Our Lives
Breakout
Younger Now
SHE IS COMING
ATTENTION: MILEY LI...
Can't Be Tamed
Meet Miley Cyrus
Miley Cyrus & Her D...
Hannah Montana
album_name
0 Bi
5 Bi
10 Bi
Soma de Streams

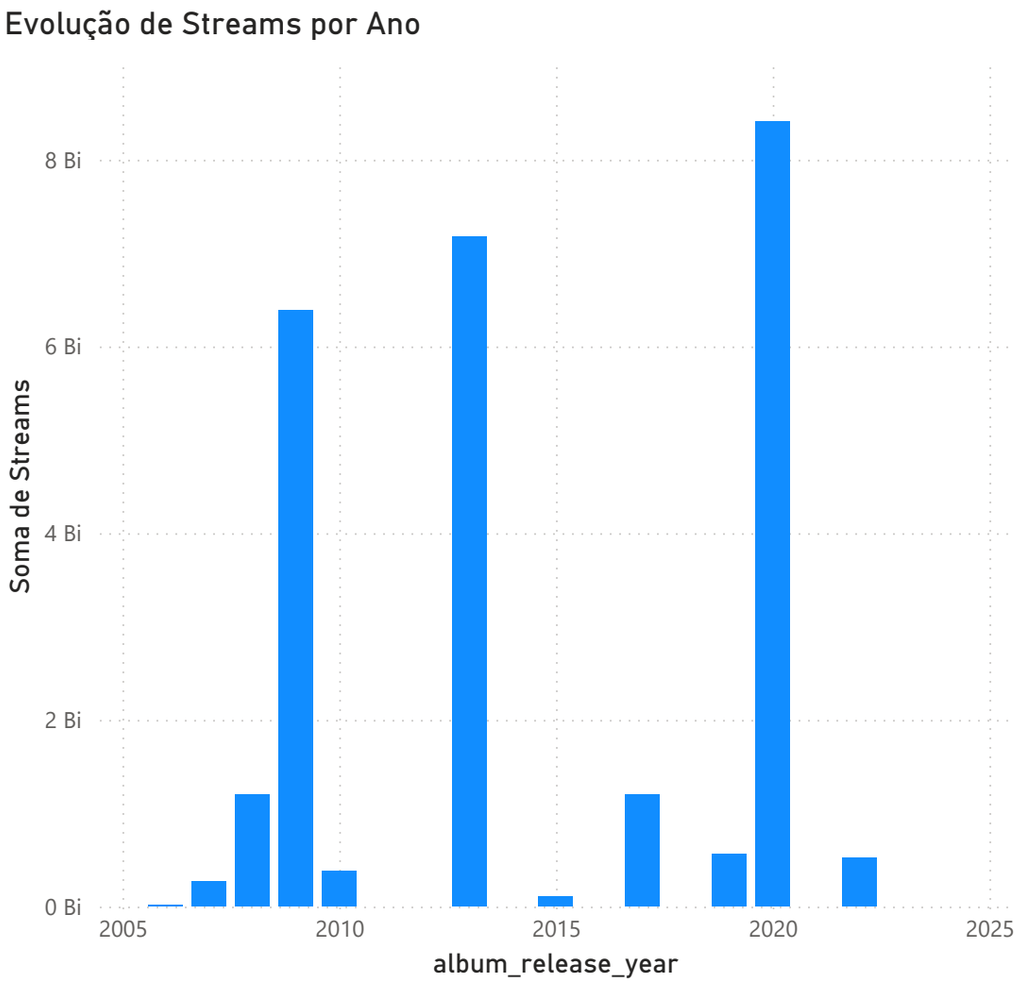
Evolução de Streams por Ano
8 Bi
6 Bi
4 Bi
2 Bi
0 Bi
Soma de Streams
2005
2010
2015
2020
2025
album_release_year

## Proporção por Tipo de Lançamento

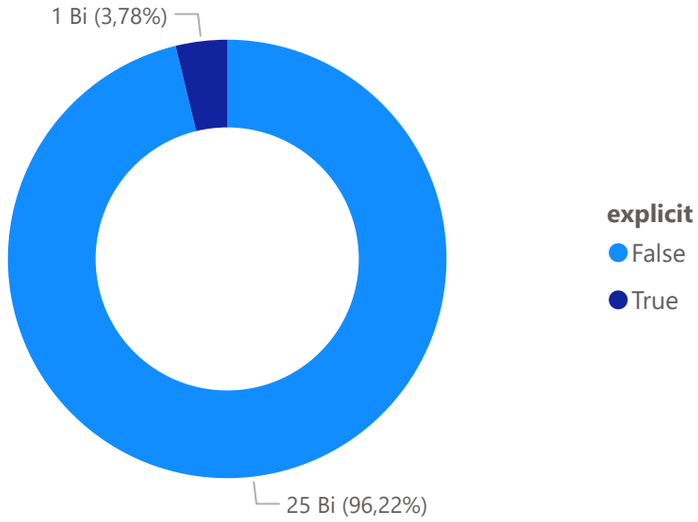


## Streams vs Dançabilidade

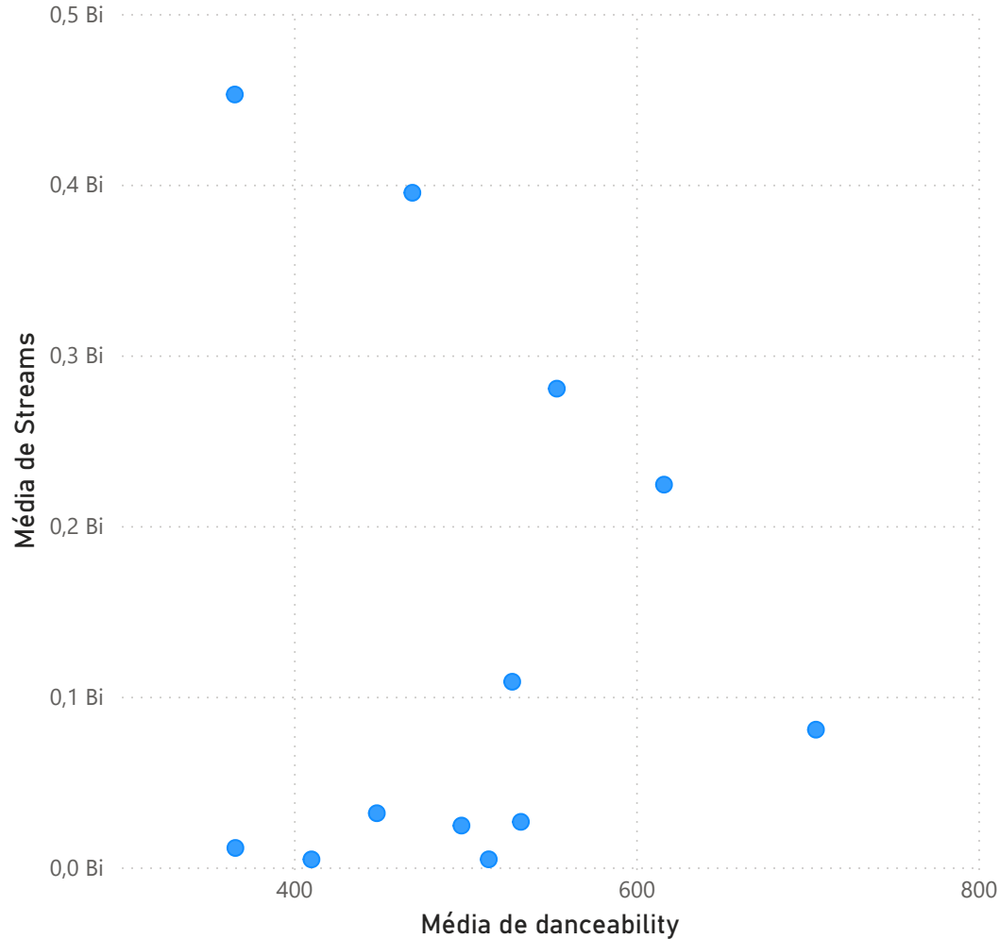

Soma de Streams por album_name

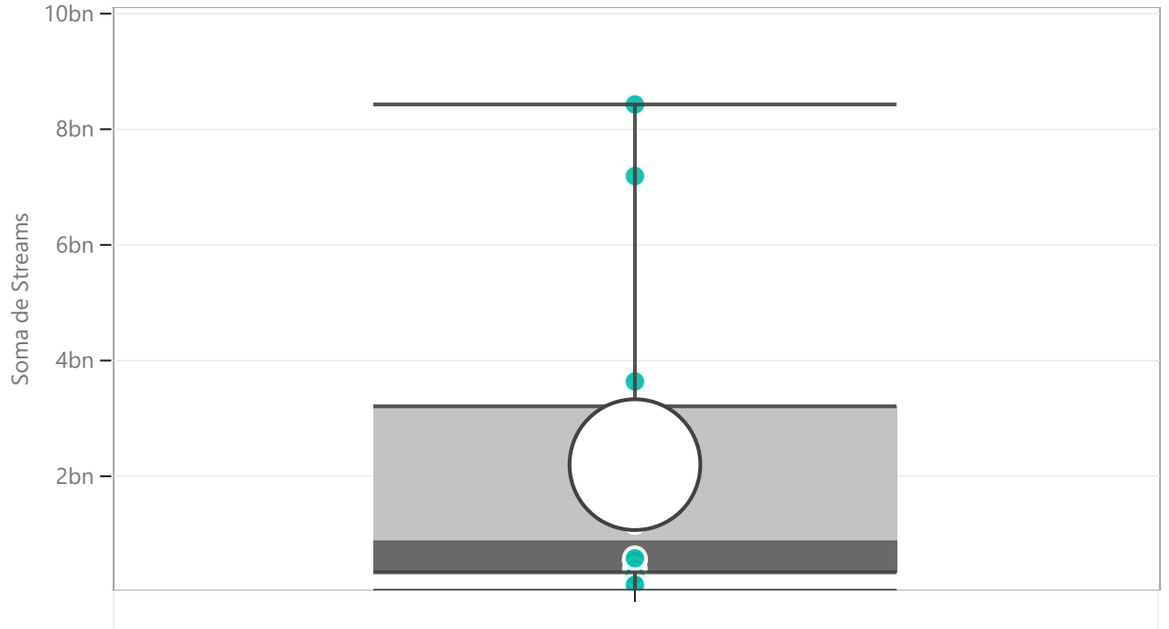

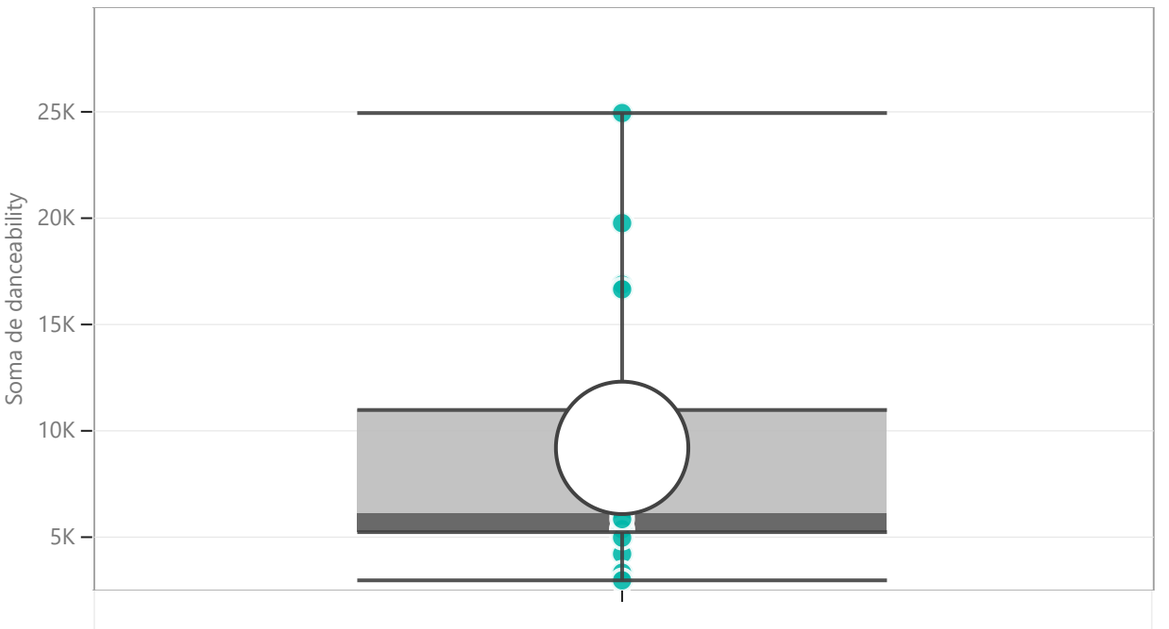
Soma de danceability por album_name